Turbomeca
Groupe SAFRAN

FICHE ARTICLE / *Product data sheet* (F0228) 8815710000

Version F JEU DE 3 OREILLES

Version GEODE de l'Article / *Geode Part Version :*	F Engineering
Désignation anglaise / *English designation :*	LUG
Code OTAN fabricant / *Manufacturer NATO Code :*	F0228
Unité / *Unit :*	pièce
Sujet à péremption / *Subject to cure date :*	Non
Suivi périodique / *Periodic follow up :*	Vrai
Responsabilité de fabrication/validation / *Manufacturing and validation responsability :*	3
Durée limite de stockage (jours) / *Storage limit (days) :*	-1

COMPOSANTS / *Components*

Rep dessin / *Drawing No.*	Alt/ *Subs*	Référence / *Part Number*	Désignation * / *Designation **	Quantité / *Quantity*	Unité * / *Unit **
		9868070026	ECROU	4.0	pièce
		9975070024	RONDELLE	6.0	pièce
		9711070301	VIS	2.0	pièce
		9801071614	VIS	2.0	pièce
		9678400130	POCHE MINIGRIP 85X180	1.0	pièce

* Informations données à titre indicatif. Veuillez vous référer à la Fiche Article du composant
Warning : for information only. Please refer to the componant Product Data Sheet

DOCUMENTS DE REFERENCE / *Reference documents*

ARTICLE DEFINI SELON LE DOCUMENT ST_02100 : Normes, d'application obligatoire pour l' interprétation des dessins TURBOMECA

CE DOCUMENT EST LA PROPRIETE EXCLUSIVE DE LA SOCIETE TURBOMECA, IL NE PEUT ETRE UTILISE SANS SON AUTORISATION.
THIS DOCUMENT IS THE SOLE PROPERTY OF TURBOMECA AND MAY NOT BE USED WITHOUT ITS EXPRESS AUTHORIZATION.

MODIFICATIONS	INDICE *INDEX*
MODIF REP 002 *IT. 002 MODIFIED*	A
AJOUT REP: 008-009 MODIF :REP 002 MODIF QTE REP 006 : 2 PASSE A 4 - REP 007: 2 PASSE A 6 *ADDED IT. 008 AND 009 MODIF.:IT.002* *QTY IT. 006 MODIFIED : 2-->4 AND QTY IT. 007 : 2-->6*	B
MODIF REP 008 : LG 25 -->30 *MODIF IT. 008 : LG 25 -->30*	C
REDESSINE EN CATIA V5 - MODIF REP 001 - AJOUT REP 010 - PL1/2 --> PL1/3 - QTE REP 006: 4 --> 2 *REDRAWN IN CATIA V5 - MODIF IT. 001 - ADDED IT. 010 - SH1/2 --> SH1/3 - IT. 006 QTY : 4 --> 2*	D
AJOUTE REP. 011; 012; 013; 014 ET 015 - MODIFIE REP. 001 - QTE REP. 007 : 6 --> 4 - SUPPRIME REP.006 ET 009 *ADDED IT. 011; 012; 013; 014; AND 015 - MODIF. IT. 001 - IT. 007 QTY : 6 --> 4 - DELETED IT.006 AND 009*	E

APPAREIL DE LEVAGE
HOISTING DEVICE
CONDITION DE VERIFICATION
CHECKING CONDITIONS

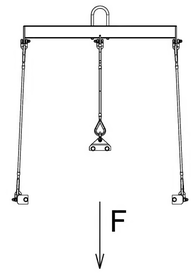

UN CERTIFICAT DE CONFORMITE AUX NORMES DES APPAREILS DE LEVAGE DEVRA ETRE OBLIGATOIREMENT JOINT A CHAQUE OUTILLAGE. CE CERTIFICAT SERA DELIVRE PAR UN ORGANISME AGREE.

A CERTIFICATE OF COMPLIANCE TO THE HOISTING-DEVICE STANDARDS MUST BE ATTACHED COMPULSORILY TO EACH TOOL. THE CERTIFICATE SHALL BE ISSUED BY AN APPROVED ORGANIZATION.

- CHARGE STATIQUE / *STATIC LOAD*

F = 100 daN x 1.5 = 150 daN

MASSE THEORIQUE DE L'OUTILLAGE: 0.5Kg
TOOL THEORETICAL WEIGHT: 0.5Kg

ALL DIMENSIONS ARE IN MILLIMETERS

VUE ISOMETRIQUE
ISOMETRIC VIEW
Echelle/*Scale* : 1:2

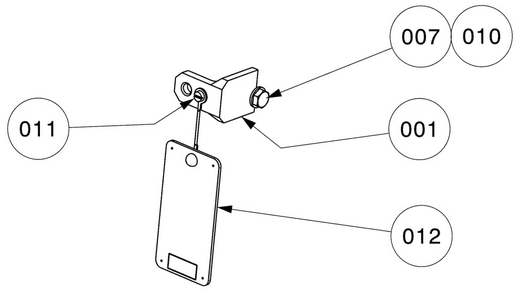

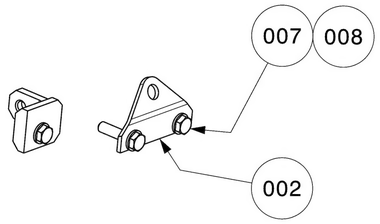

DETAIL REP.012
DETAIL IT.012
Echelle/*Scale* : 1:1

VUE DE FACE
FRONT VIEW

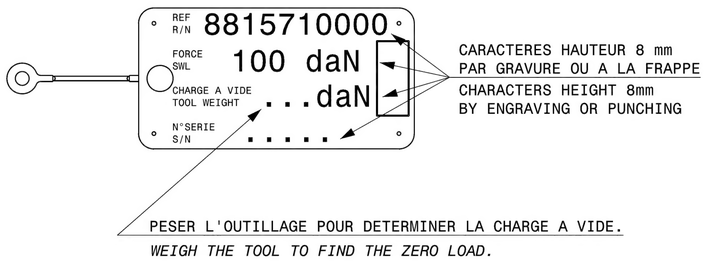

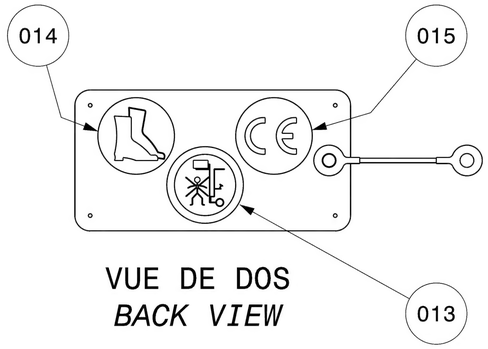

VUE DE DOS
BACK VIEW

PL *SH*	REP *ITEM*	QUANT	DESIGNATION / *DESCRIPTION*	MATIERE *MATERIAL*	Observations *Comments*
.	.	.	. .	. .	. .
.	050	1	POCHETTE 180x80 *HAND BAG*	TM .	9678400130 .
.	.	.	. .	. .	. .
.	.	.	. .	. .	. .
.	015	1	PICTOGRAMME PIC 467 *PICTOGRAPH PIC 467*	BRADY .	251965 .
.	014	1	PICTOGRAMME PIC 254 *PICTOGRAPH PIC 254*	BRADY .	227497 .
.	013	1	PICTOGRAMME PIC 215 *PICTOGRAPH PIC 215*	BRADY .	227420 .
.	012	1	PLAQUETTE DE MARQUAGE *MARKING PLATE*	SUIVANT PLAN *AS PER DRAWING*	8815099842 .
.	011	1	VIS CS M4-8 *SCREW CS M4-8*	STD .	. .
1	010	2	VIS H M7x100 LG 20 *SCREW H M7x100 LG 20*	STD .	. .
~~1~~	~~009~~	~~2~~	~~VIS H M7x100 LG 16~~ ~~*SCREW H M7x100 LG 16*~~	~~STD~~ ~~.~~	~~.~~ ~~.~~
1	008	2	VIS H M7x100 LG 30 *SCREW H M7x100 LG 30*	STD .	. .
1	007	4	RONDELLE M 7U *WASHER M 7U*	STD .	. .
~~1~~	~~006~~	~~2~~	~~ECROU H M7x100~~ ~~*NUT H M7x100*~~	~~STD~~ ~~.~~	~~.~~ ~~.~~
.	005	.	. .	. .	. .
.	004	.	. .	. .	. .
.	003	.	. .	. .	. .
3	002	1	OREILLE COUDEE *ANGLED FLANGE*	25CD4 .	R900-1050 MPa .
3	001	2	OREILLE DROITE *STRAIGHT FLANGE*	25CD4 .	R900-1050 MPa .

⚠ CONSIGNES GENERALES / *GENERAL REGULATIONS*

- PORTER LES EQUIPEMENTS INDIVIDUELS DE SECURITE
  WEAR INDIVIDUAL SAFETY EQUIPMENT
- NE PAS UTILISER L'OUTILLAGE HORS DE SA PERIODE DE VALIDITE
  DO NOT USE A TOOL BEYOND ITS VALIDITY DATE
- AVANT UTILISATION / *BEFORE USE* :
  - VERIFIER QUE LA REFERENCE DE L'OUTILLAGE CORRESPONDE A LA TACHE A REALISER
    MAKE SURE THE TOOL P/N AGREES WITH THE TASK TO BE DONE
  - VERIFIER VISUELLEMENT L'ETAT GENERAL DE L'OUTILLAGE (USURE, FISSURES, PIECES MANQUANTES, ...)
    DO A VISUAL INSPECTION OF THE TOOL GENERAL CONDITION (WEAR, CRACKS, MISSING PARTS, …)
  - PRENDRE CONNAISSANCE DU PROCESS D'UTILISATION DE L'OUTILLAGE
    READ THE TOOL USE PROCESS
- APRES UTILISATION, VERIFIER VISUELLEMENT L'ETAT DE L'OUTILLAGE :
  AFTER USE, DO A VISUAL INSPECTION OF THE TOOL CONDITION :
  - SI ENDOMMAGE : SIGNALER LES ANOMALIES
    IF DAMAGED, REPORT THE ANOMALIES
  - SI CORRECT : STOCKER L'OUTILLAGE DANS UNE ZONE APPROPRIEE HORS RISQUES
    IF CORRECT, STORE THE TOOL IN AN APPROPRIATE, SAFE AREA

LISTE DES CARACTERISTIQUES AVEC SUIVI PERIODIQUE *LIST OF CHARACTERISTICS WITH SCHEDULED FOLLOW-UP*			
NOMINAL *NOMINAL*	TOLERANCE *TOLERANCE*	N° PLANCHE *SHEET N°*	LOCALISATION *LOCATION*
SUIVANT REGLEMENTATION EN VIGUEUR ACCORDING TO REGULATION			

Plan dessiné à l'aide du logiciel CATIA V5
Drawing drawn with CATIA V5 software

DESSINE PAR: *DRAWN BY:* SEPS LE: 22/07/85
VERIFIE PAR: *APPROVED BY:* LAMARQUE
INTERPRETATION DES DESSINS SELON: *INTERPRETATION OF DRAWINGS AS PER:* ST2100
MACHINE / *ENGINE*: MAKILA 1
DESIGNATION PIECE / *PART DESCRIPTION*: MODULE N° 3 GENERATEUR HP / *MODULE N° 3 HP GENERATOR*
N° PIECE / *PART NUMBER*: 7 0CM 03 115 0

DESIGNATION OUTILLAGE
JEU DE 3 OREILLES DE MANUTENTION
TOOL NAME
SET OF 3 HANDLING FLANGES

CE DESSIN EST LA PROPRIETE DE LA SOCIETE TURBOMECA, IL NE PEUT ETRE COMMUNIQUE OU REPRODUIT SANS SON AUTORISATION
THIS DRAWING IS THE PROPERTY OF TM AND MAY NOT BE COPIED OR COMMUNICATED WITHOUT EXPRESS AUTHORIZATION

DATE:		
DATE:		
DATE:		
DATE:		
DATE:		
E	LIBIER	DATE: 15/04/09
D	LIBIER	DATE: 21/11/06
C	SETA	DATE: 18/09/91
B	SETA	DATE: 21/01/86
A	SETA	DATE: 17/01/85

ECHELLE *SCALE* 1/1 - 1/2
Turbomeca Groupe SAFRAN
CODE FABRICANT F0228 / *MANUFACTURER CODE :*
FORMAT *SIZE* A1
881 5 710 000
PLANCHE *SHEET* 1/3

VUE ISOMETRIQUE
ISOMETRIC VIEW
Echelle/*Scale* : 1:2

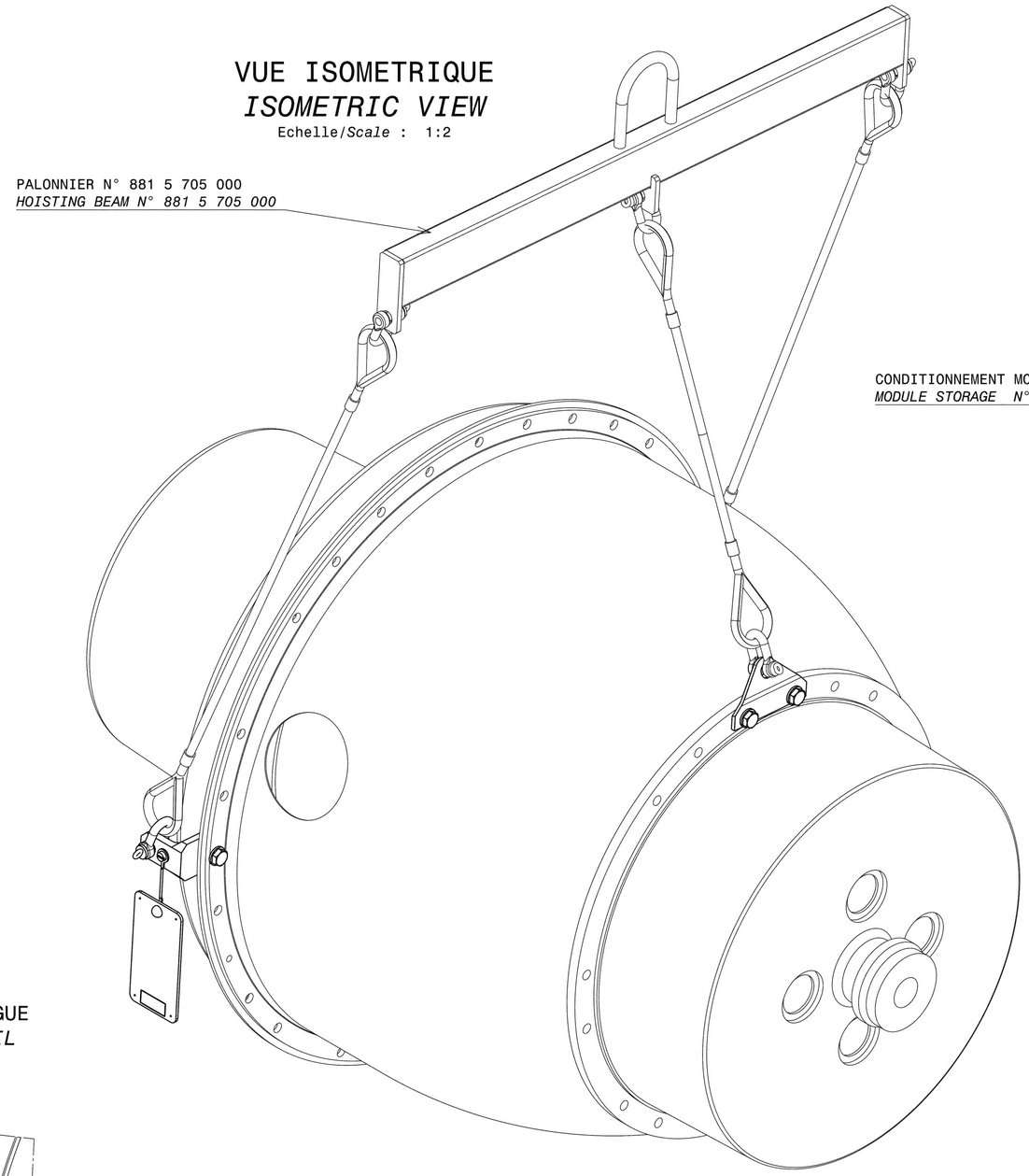

ENS DANS MOUSSE DE CONDITIONNEMENT
ASSEMBLY IN STORAGE FOAM
ECHELLE/*SCALE:* 1/5

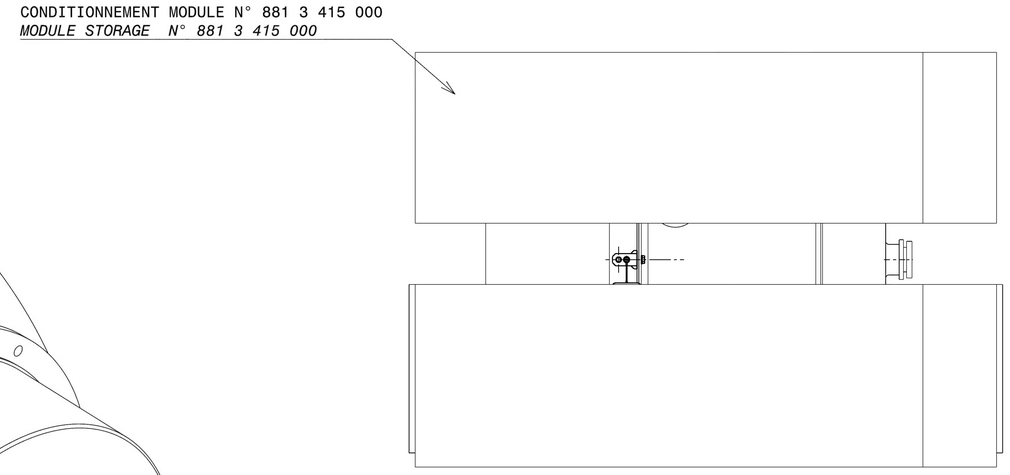

DETAIL PASSAGE ELINGUE
SLING PASSAGE DETAIL
ECHELLE/*SCALE:* 1/1

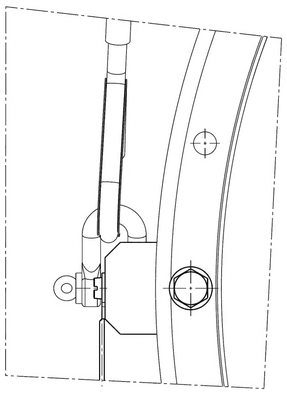

Plan dessiné à l'aide du logiciel CATIA V5
Drawing drawn with CATIA V5 software

DESSINE PAR: *DRAWN BY:* SEPS LE: 22/07/85	VERIFIE PAR: *APPROVED BY:* LAMARQUE	INTERPRETATION DES DESSINS SELON: INTERPRETATION OF DRAWINGS AS PER: ST2100
MACHINE / ENGINE: MAKILA 1	DESIGNATION PIECE / *DESCRIPTION*: MODULE N° 3 GENERATEUR HP / *MODULE N° 3 HP GENERATOR*	N° PIECE / PART NUMBER: 7 0CM 03 115 0

DESIGNATION OUTILLAGE
JEU DE 3 OREILLES DE MANUTENTION

TOOL NAME
SET OF 3 HANDLING FLANGES

CE DESSIN EST LA PROPRIETE DE LA SOCIETE TURBOMECA, IL NE PEUT ETRE COMMUNIQUE OU REPRODUIT SANS SON AUTORISATION

THIS DRAWING IS THE PROPERTY OF TM AND MAY NOT BE COPIED OR COMMUNICATED WITHOUT EXPRESS AUTHORIZATION

ECHELLE / SCALE: --

Turbomeca Groupe SAFRAN

CODE FABRICANT F0228 / MANUFACTURER CODE :

FORMAT / SIZE: A1

881 5 710 000

PLANCHE / SHEET: 2

MODIFICATIONS	INDICE *INDEX*
Ø7.5 --> 2 x Ø7.5 - COTE 33 --> 70 *Ø7.5 --> 2 x Ø7.5 - DIM. 33 --> 70*	A
COTE 8 --> 6 - COTE 20 --> 18 *DIM. 8 --> 6 - DIM. 20 --> 18*	B

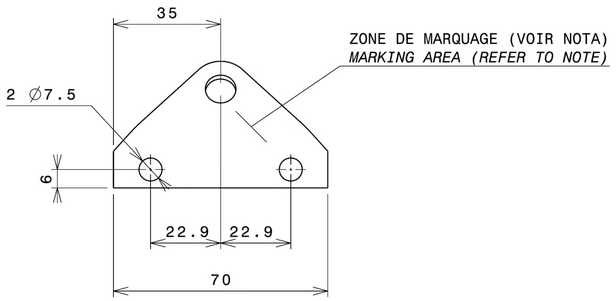

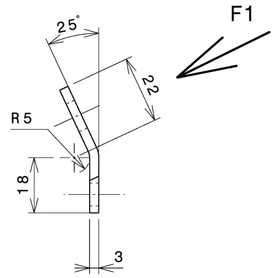

VUE SUIVANT F1
VIEW ALONG F1

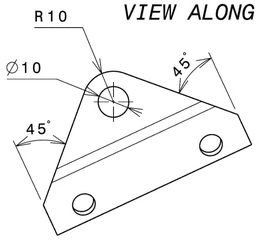

NOTA: MARQUER "881 5 710 002"
SUIVANT GUIDE DE PRODUCTION UPI 019.
CARACTERES HAUTEUR 2 mm
NOTE: MARK "881 5 710 002" AS PER UPI 019 PRODUCTION GUIDE
CHARACTER HEIGHT 2 mm

PROTECTION: BRUNISSAGE (TYPE PENTRATE)
PROTECTION: BURNISHING (PENTRATE TYPE)

CASSER LES ARETES VIVES PAR CH. 0,2 A 0,3 A 45°
BREAK THE SHARP EDGES BY CH. 0,2 TO 0,3 AT 45°

OREILLE COUDEE	25CD4	USINAGE / MACHINING 3.2	ECHELLE *SCALE* 1/1	CERTIM
	R 900-1050 MPa			21/11/06
ANGLED FLANGE	.	881 5 710 002		INDICE *INDEX* B
	.			

MODIFICATIONS	INDICE *INDEX*
PIECE ENTIEREMENT REFAITE *PART TOTALY REMAKED*	D
AJOUTE TARAUDAGE M4 *ADDED THREAD HOLE M4*	E

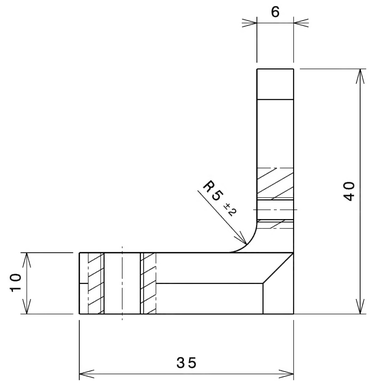

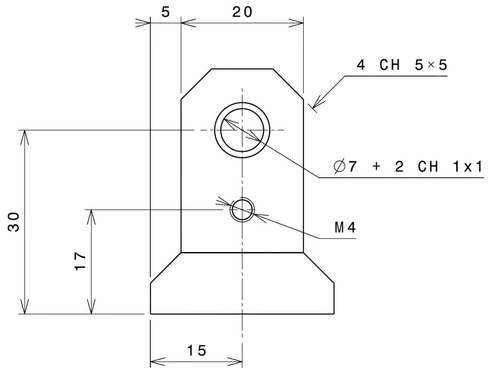

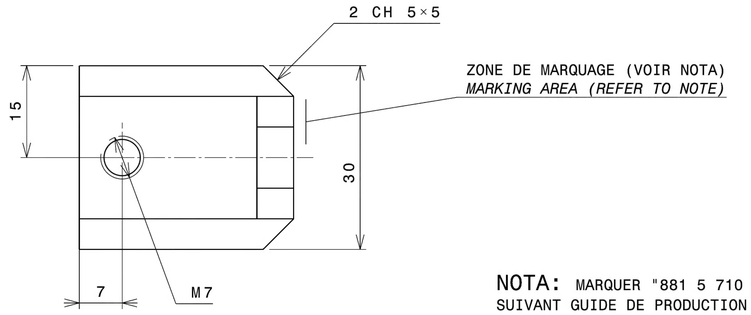

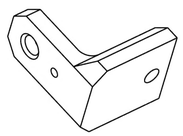

Echelle/*Scale* : 1:1

NOTA: MARQUER "881 5 710 001"
SUIVANT GUIDE DE PRODUCTION UPI 019.
CARACTERES HAUTEUR 2 mm
NOTE: MARK "881 5 710 001" AS PER UPI 019 PRODUCTION GUIDE
CHARACTER HEIGHT 2 mm

PROTECTION: BRUNISSAGE (TYPE PENTRATE)
PROTECTION: BURNISHING (PENTRATE TYPE)

CASSER LES ARETES VIVES PAR CH. 0,2 A 0,3 A 45°
BREAK THE SHARP EDGES BY CH. 0,2 TO 0,3 AT 45°

OREILLE DROITE	25CD4	USINAGE / MACHINING 3.2	ECHELLE *SCALE* 2/1	CERTIM
	R 900-1050 MPa			21/11/06
STRAIGHT FLANGE	.	881 5 710 001		INDICE *INDEX* E
	.			

Plan dessiné à l'aide du logiciel CATIA V5
Drawing drawn with CATIA V5 software

DESSINE PAR: *DRAWN BY:* SEPS LE: 22/07/85	VERIFIE PAR: *APPROVED BY:* LAMARQUE	INTERPRETATION DES DESSINS SELON: INTERPRETATION OF DRAWINGS AS PER: ST2100	
MACHINE / ENGINE: MAKILA 1	DESIGNATION PIECE / DESCRIPTION: MODULE N° 3 GENERATEUR HP / *MODULE N° 3 HP GENERATOR*	N° PIECE / PART NUMBER: 7 0CM 03 115 0	
DESIGNATION OUTILLAGE: JEU DE 3 OREILLES DE MANUTENTION			
TOOL NAME: *SET OF 3 HANDLING FLANGES*			

CE DESSIN EST LA PROPRIETE DE LA SOCIETE TURBOMECA, IL NE PEUT ETRE COMMUNIQUE OU REPRODUIT SANS SON AUTORISATION
THIS DRAWING IS THE PROPERTY OF TM AND MAY NOT BE COPIED OR COMMUNICATED WITHOUT EXPRESS AUTHORIZATION

ECHELLE SCALE --	Turbomeca Groupe SAFRAN	CODE FABRICANT F0228 / MANUFACTURER CODE :	
	FORMAT SIZE A1	881 5 710 000	PLANCHE SHEET 3